VAIA Waschtisch-Wandbatterie ohne Ablaufgarnitur - Messing gebürstet (23kt Gold)

VAIA

36 702 809 Produktversion ab 01.04.2024

- Ausladung 125 mm
- starrer Auslauf
- runder luftangereicherter Strahl
- Bohrungsdurchmesser Seitenventil 35 mm
- Bohrungsdurchmesser Auslauf 35 mm
- Rosetten Ø 60 mm
- Durchfluss max. 5,7 l/min
- bleifrei
- Dieses Produkt leistet einen Beitrag zur Erfüllung der Vorgaben von nachhaltigen Gebäudezertifizierungen, z.B. LEED®, BREEAM®, DGNB

Messing gebürstet (23kt Gold)	36 702 809-28
Chrom	36 702 809-00
Platin gebürstet	36 702 809-06
Platin	36 702 809-08
Dark Chrome	36 702 809-19
Light Gold gebürstet	36 702 809-27
Bronze gebürstet	36 702 809-42
Champagne gebürstet (22kt Gold)	36 702 809-46
Champagne (22kt Gold)	36 702 809-47
Dark Platinum gebürstet	36 702 809-99

Benötigtes Zubehör

UP-Wandbatterie , Auslauf mittig - 35 700 970 90
●Min. Einbautiefe 85 mm
●Max. Einbautiefe 145 mm

Benötigtes Zubehör

UP-Wandbatterie , variable Positionierung - 35 720 970 90
●Min. Einbautiefe 85 mm
●Max. Einbautiefe 145 mm

VAIA Waschtisch-Wandbatterie ohne Ablaufgarnitur - Messing gebürstet (23kt Gold)

36 702 809 Produktversion ab 01.04.2024

mm [inches]

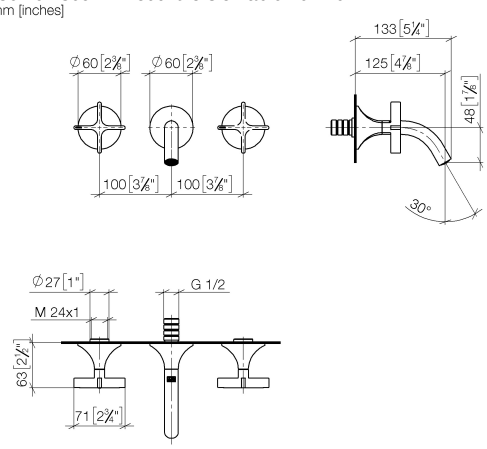

Durchflussdiagramm

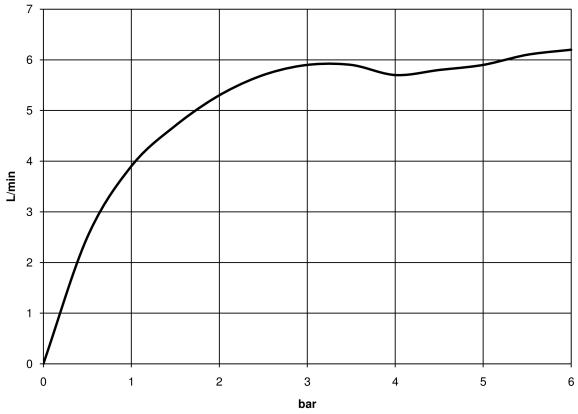

Codes & Standards

DIN 4109	ISO 3822	Scottish Water Byelaws	UK Water Supply Regulations

Ü-Zeichen

VAIA Waschtisch-Wandbatterie ohne Ablaufgarnitur - Messing gebürstet (23kt Gold)

36 702 809 Produktversion ab 01.04.2024

Zertifikate

WRAS_2312 LGA_38

VAIA Waschtisch-Wandbatterie ohne Ablaufgarnitur - Messing gebürstet (23kt Gold)

36 702 809 Produktversion ab 01.04.2024

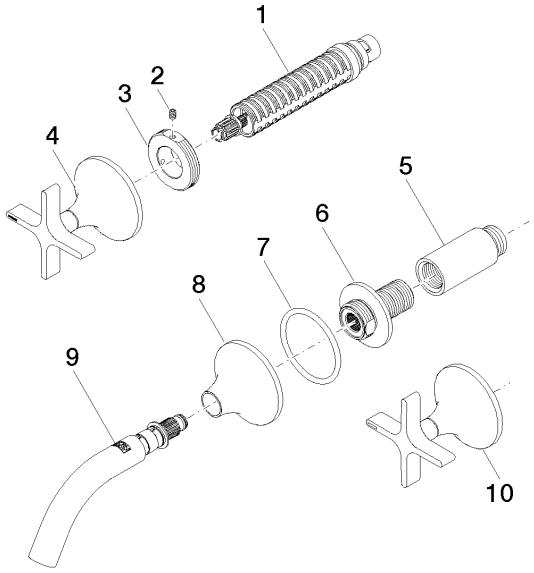

Ersatzteilstückliste

Nr.	Artikelnummer	Benennung	Verbaumenge	Lieferzeit
5	09 24 03 081 10 90	Verlängerung 1/2" x 50 mm -	1,00	2
6	09 24 03 269 90	Nippel Ø 46 x 48,50 mm -	1,00	2
9	90 28 22 365 00-28	Auslauf - Messing gebürstet (23kt Gold)	1,00	20
1	90 90 03 157 00 90	Oberteil , rechtsschließend 1/2" -	2,00	2
7	09 14 10 084 90	O-Ring EPDM 70 48 x 3,5 mm -	1,00	2
3	09 21 02 163 90	Befestigung Ø 42 x 18 mm -	2,00	2
2	09 31 11 008 90	Befestigung Gewindestift mit Innensechskant M4 x 6 mm -	2,00	2
8	09 27 80 011-28	Rosette für Auslauf Ø 60 x 37 mm - Messing gebürstet (23kt Gold)	1,00	20
10	90 20 80 010 00-28	Griff für Wanne / Waschtisch Stand Cold Ø 71 x 63 mm - Messing gebürstet (23kt Gold)	1,00	20
4	90 20 80 011 00-28	Griff für Seitenventil Hot Ø 71 x 63 mm - Messing gebürstet (23kt Gold)	1,00	20