LED Touch

Produktvorteile
- Sensor mit Dimmfunktion zum Einbauen oder Aufschrauben
- Mit eingebauter abschaltbarer Orientierungs-LED

Produkteigenschaft
- Memory-Funktion bei Stromausfall
- Nicht zur Kombination mit vorgeschalteten Dimmern
- Dimmfunktion abschaltbar

Anwendung
- Schalten und Dimmen von Möbelleuchten
- Als Ein-/Ausschalter

Bestellhinweis
- Auch als Wechselschalter erhältlich, siehe MultiSwitch² Touch

Technische Details

Einsetzbar mit:	LED-Leuchten
Oberfläche:	Aluminium-Optik
Max. Schaltleistung:	12 Volt DC–36 W
Kennzeichen:	CE UKCA
Sensorleitung:	2000 mm
Zuleitung:	150 mm
Schaltleitung:	150 mm
Standby:	<0,5 W

LED Touch (Sensorschalter-/Dimmer)

LED Touch Dimmer inklusive Anbaugehäuse	30 178 01

Zubehör

Repeater 12 Volt DC*	30 263 07

* Ein Repeater ermöglicht das Steuern eines Leuchtenkreises von mehr als 36 W bei 12 Volt DC.
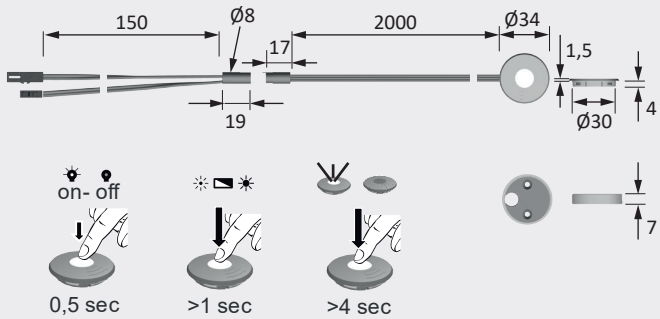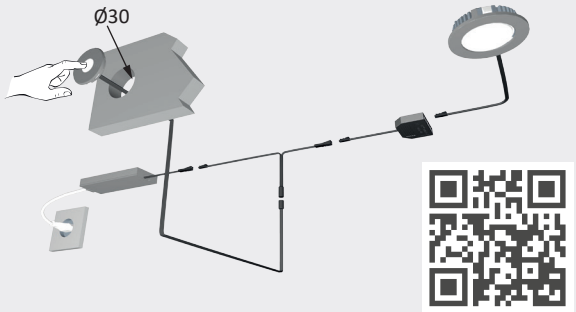
Montagezeichnung