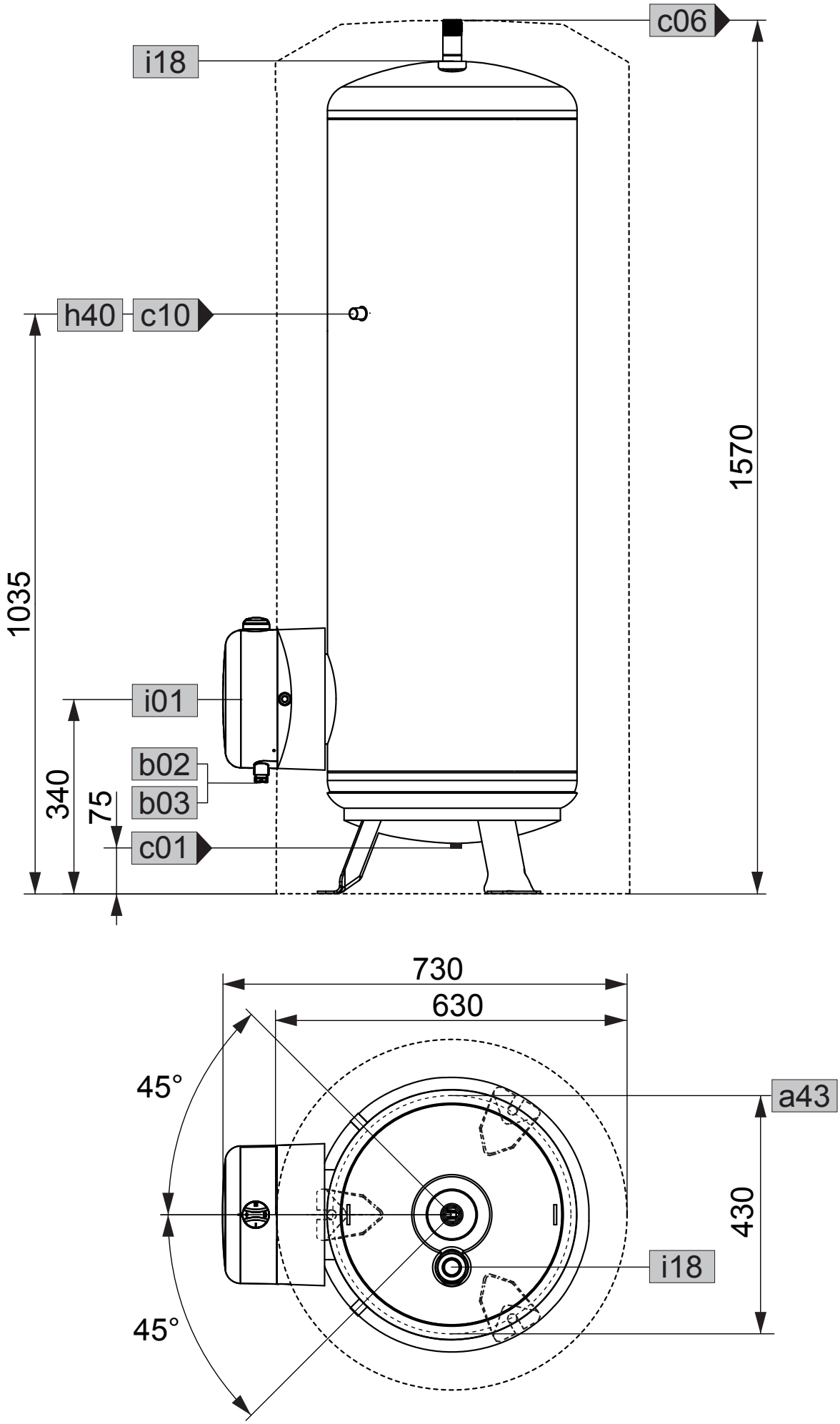
c06
i18
h40
c10
1570
1035
i01
b02
b03
340
75
c01
730
630
45°
a43
430
i18
45°